Duplikat

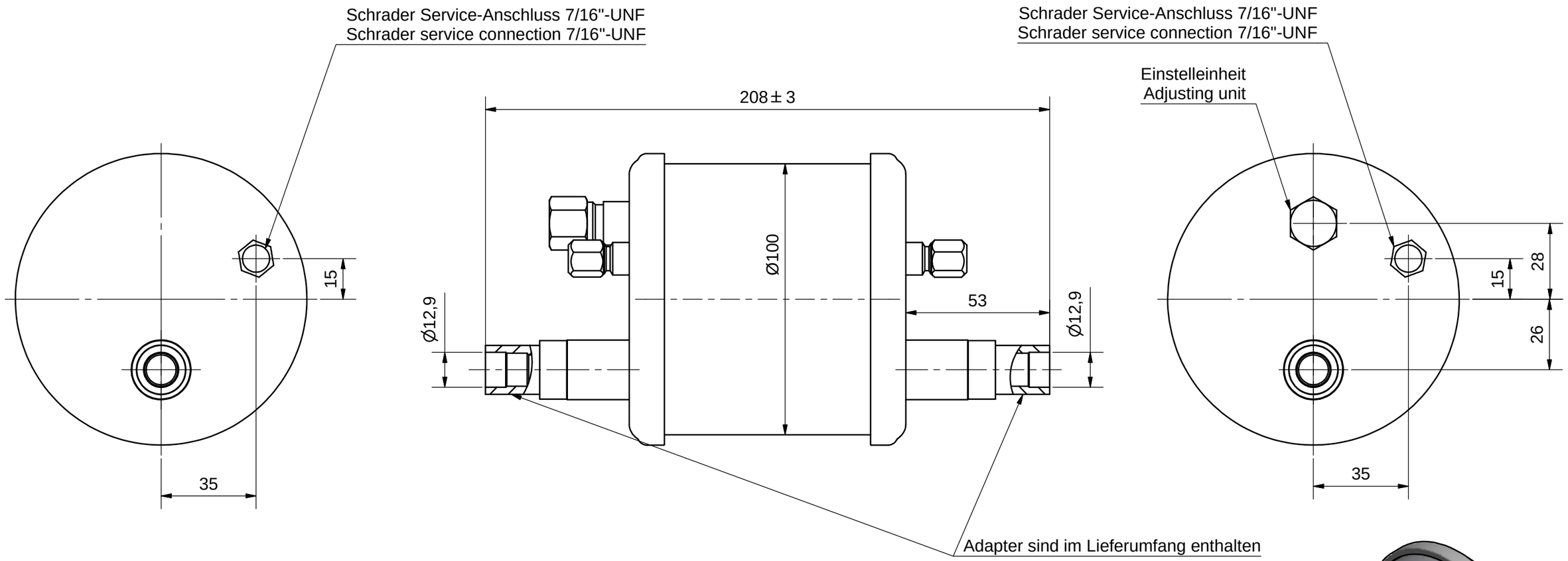

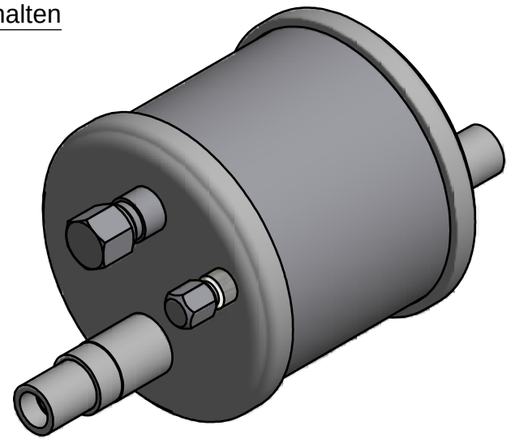

Betriebsparameter:
Max. zul. Druck 31 bar bei max. zul. Betr.temperatur von 140°C
Max. zul. Druck 10 bar bei Betr.temperatur -10°C bis -40°C
Prüfdruck: 35 bar

(Verwendungsbereich)	(Volumen[l]) 0,8	Maßstab: 2:3 (1:2)	(Gewicht) 2,1 kg

	Datum	Name
Gezeichnet	31.01.2017	Neufeld
Kontrolliert		
Norm		

Zust.	Änderungen	Datum	Name

ESK Schultze

Geräuschdämpfer

GDX-18/12

10539

1

A3

Schutzvermerk nach DIN ISO 16016 beachten!
Das Urheberrecht an diesen Zeichnungen und allen Beilagen die dem Empfänger persönlich anvertraut sind, verbleibt jederzeit unserer Firma. Ohne unsere schriftliche Genehmigung dürfen sie nicht kopiert und vervielfältigt, auch niemals dritten Personen mitgeteilt oder zugänglich gemacht werde.

Zulassung nach DGRL 2014/68/EU für:
Fluide der Gruppe 2,
Artikel 4, Absatz 3, keine "CE" Kennzeichnung
PS*V: 31*0,8=24,8 [bar*Liter]
Manipuliersicheres Typschild dauerhaft aufgebracht
Farbe: RAL 5009, Epoxidharz eingebrannt